NUVORA

ESTACA PARA JARDÍN MR16



Estaca para jardín ideal para exteriores; diseño ligero y compacto. Resistente a chorros de agua y polvo. No incluye luminaria.

1 AÑO DE GARANTÍA

YEAR WARRANTY

IP65

CE RoHS

APLICACIONES / APPLICATIONS

- Jardínes / Garden
- Parques / Parks
- Ambientes residenciales / Residential environments
- Áreas públicas / Public areas

Material / Material	Base / Socket	Potencia máx.	Dimensiones / Dimensions (mm)	Color de producto / Product Color	Unidades por Caja / Units per box
POLICARBONATO / ABS	MR16	80W	350x78x78	Negro	40

ESQUEMA DE DIMENSIONES (mm) / DIMENSIONAL SCHEME

ESTACA PARA JARDÍN MR16

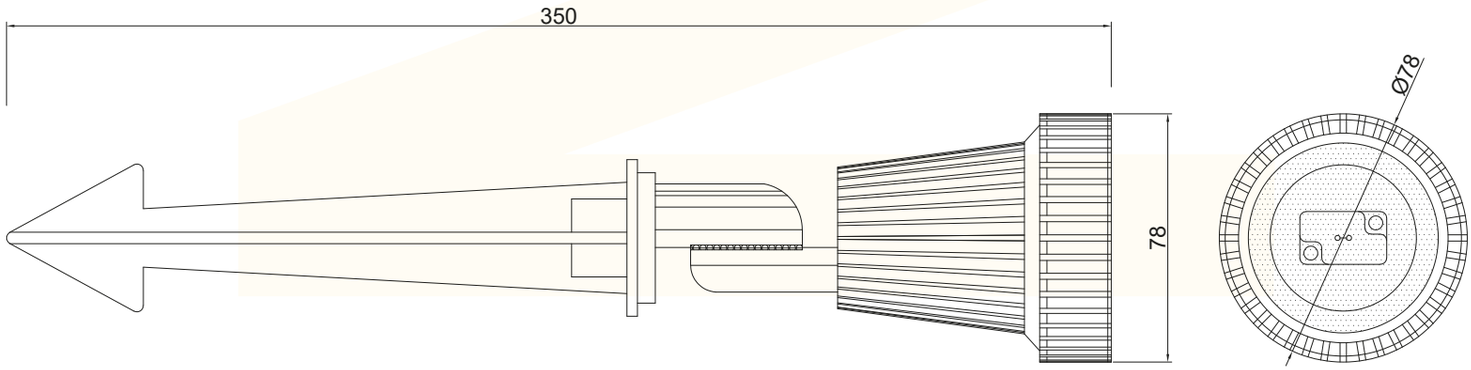

INFORMACIÓN TÉCNICA ADICIONAL / ADDITIONAL TECHNICAL INFORMATION

MONTAJE	**EN SUELO**
MATERIAL	**POLICARBONATO / ABS**







NUVORA