Estaca mini para jardín GU10

SOCKET GU10 | MÁX. 2A | MÁX. 250V~ | 1 AÑO DE GARANTÍA | IP65 | IK08 | CE | RoHS

Estaca para jardín ideal para exteriores; diseño ligero y compacto. Resistente a chorros de agua y polvo. No incluye luminaria.

APLICACIONES / APPLICATIONS

- Jardines / Gardens
- Áreas Públicas / Public areas
- Parques / Parks
- Ambientes residenciales / Residential environments

Potencia Máxima / Maximum power (W)	Material / Material	Montaje / Assembly	Base / Socket	Dimensiones / Dimensions (mm)
500W	Aluminio Vidrio templado Acero inoxidable	En suelo	GU10	⌀75.3x146.3 ⌀28.2x152.8

Peso / Weight	Color de producto / Product Color	Unidades por Caja / Units per box	Caja máster / master box
223gr	Negro ●	50	42x42x32cm



VISUALIZACIÓN 3D

ESQUEMAS DE DIMENSIONES / DIMENSIONAL SCHEME

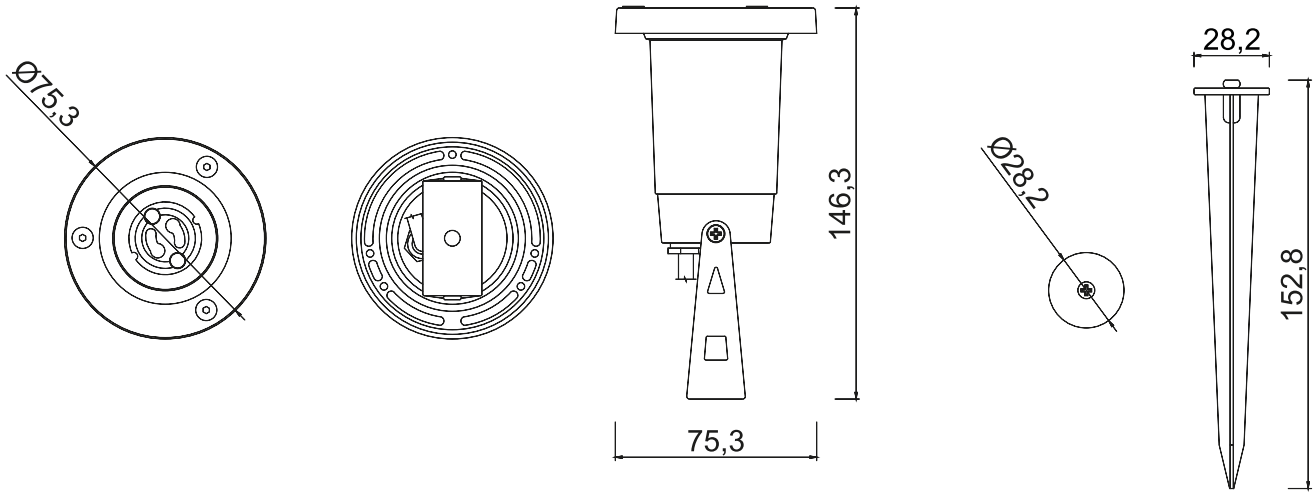

ESTACA PARA JARDÍN GU10

LÍNEA RESIDENCIAL DECORATIVO

IMAGENES REFERENCIALES / *REFERENCE IMAGES*





DESCRIPCIÓN DE PRODUCTOS / *PRODUCT DESCRIPTION*

