NUVORA



APLIQUE LED YB-BD15

Luminaria aplique decorativo LED elegante para uso interior y exterior con diseño sofisticado.

HASTA 60% DE AHORRO
SAVES UP TO SAVINGS

1 AÑO DE GARANTÍA
YEAR WARRANTY

50000hrs VIDA ÚTIL
PRODUCT LIFE

165– 256 V~

CE RoHS

APLICACIONES / APPLICATIONS

Ambientes residenciales
Residential environments

Jardines
Gardens

Salas
Living rooms

Hoteles
Hotels

Pasillos
Corridors

Potencia Power (W)	Flujo Luminoso Luminous Flux (lm)	Temp. de color Color Temp. (K)	Vida Útil Lifetime	IRC CRI	Dimable Dimmable	Factor de Potencia Power Factor	Dimensiones Dimensions (mm)	Color de producto Product Color	Unidades por Caja Units per box
18	1530	3K	50000	>90	NO	0.9	260x125x115	Negro	30
18	1530	6K	50000	>90	NO	0.9	260x125x115	Negro	30

ESQUEMA DE DIMENSIONES (mm) / DIMENSIONAL SCHEME

APLIQUE LED YB-BD15 18W

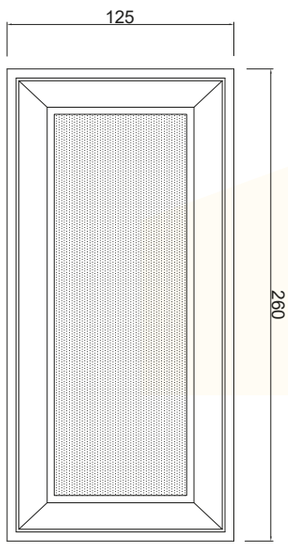

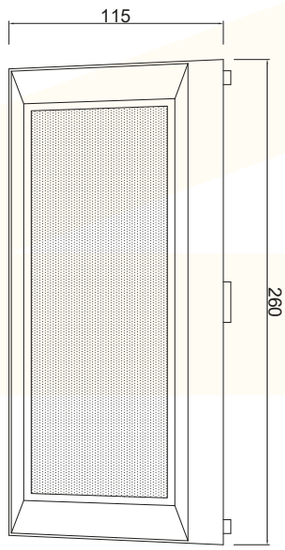

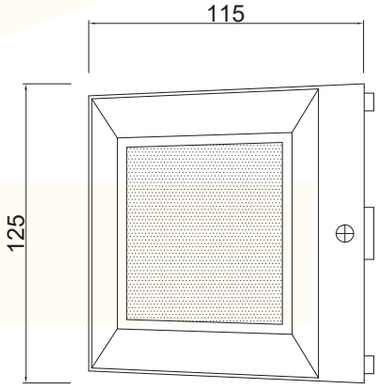

INFORMACIÓN TÉCNICA ADICIONAL / ADDITIONAL TECHNICAL INFORMATION

FRECUENCIA / FREQUENCY	50 / 60 Hz
EFICACIA / EFFECTIVENESS	85lm/W
ARMÓNICOS / HARMONICS	THD<20%
VIDA ÚTIL / LIFE TIME	50000 horas
MONTAJE / ASSEMBLY	ADOSABLE
NORMAS DE FBRICACIÓN INTERNACIONAL/ INTERNATIONAL MANUFACTURING STANDARDS	IEC 62717:2014+AMD1-2015/UNE EN 62722-2-1:2016/ ANSI C78:377 A / IEC 60598-1-2014 / IEC 61547: 2020 RLV / UNE-EN 62471:2009

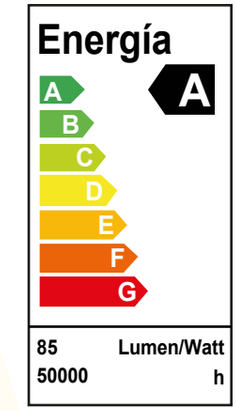







NUVORA