NUVORA



PANEL LED EMPOTRABLE

Luminaria de techo o pared para empotrar tipo panel, con diseño slim y con marco que emite una luz homogénea a través de su difusor. Disponible en versiones redondo y cuadrado, de fácil y rápida instalación.

HASTA 80% DE AHORRO
SAVES UP TO SAVINGS

1 AÑO DE GARANTÍA
YEAR WARRANTY

85 – 265 V~

IP20

DRIVER EXTERNO

DISTRIBUCIÓN DE LUZ UNIFORME

IK 02

CE RoHS

APLICACIONES / APPLICATIONS

Salas / Living rooms
Recamaras / Rooms
Oficinas / Offices
Cocina / Kitchens
Baños / Bathrooms
Cuartos de lavado / Laundry rooms
Cocheras / Garages
Pasillos / Corridors
Despensas / Pantries

Potencia Power (W)	Flujo Luminoso Luminous Flux (lm)	Ángulo de Apertura Opening Angle	Temp. de color Color Temp. (K)	Vida Útil Lifetime	IRC CRI	Dimable Dimmable	Factor de Potencia Power Factor	Dimensiones Dimensions (mm)	Color de producto Product Color	Unidades por Caja Units per box
18	1440	120°	6K	50000	>90	NO	0.9	220x220x8	Blanco	20
18	1440	120°	4K	50000	>90	NO	0.9	220x220x8	Blanco	20
18	1440	120°	3K	50000	>90	NO	0.9	220x220x8	Blanco	20
18	1440	120°	6K	50000	>90	NO	0.9	220x220x8	Blanco	20
18	1440	120°	4K	50000	>90	NO	0.9	220x220x8	Blanco	20
18	1440	120°	3K	50000	>90	NO	0.9	220x220x8	Blanco	20
24	1920	120°	6K	50000	>90	NO	0.9	293x293x8	Blanco	20
24	1920	120°	4K	50000	>90	NO	0.9	293x293x8	Blanco	20
24	1920	120°	3K	50000	>90	NO	0.9	293x293x8	Blanco	20
24	1920	120°	6K	50000	>90	NO	0.9	293x293x8	Blanco	20
24	1920	120°	4K	50000	>90	NO	0.9	293x293x8	Blanco	20
24	1920	120°	3K	50000	>90	NO	0.9	293x293x8	Blanco	20

ESQUEMA DE DIMENSIONES (mm) / DIMENSIONAL SCHEME

PANEL REDONDO 18W

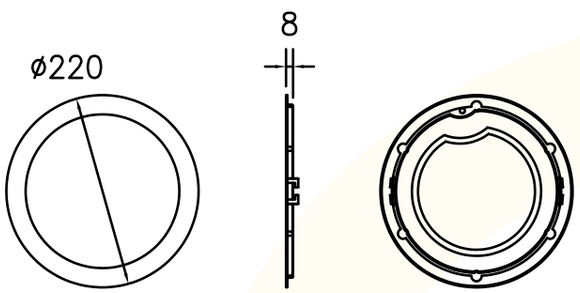

PANEL REDONDO 24W

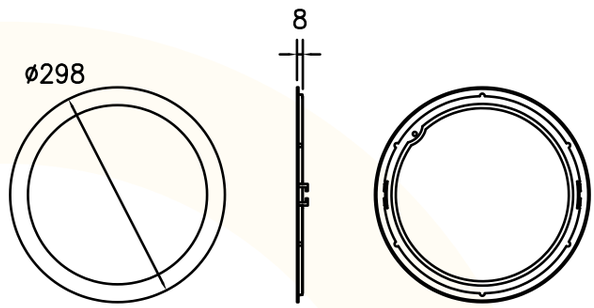

DRIVER PANEL REDONDO 18W

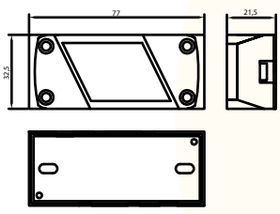

DRIVER PANEL REDONDO 24W

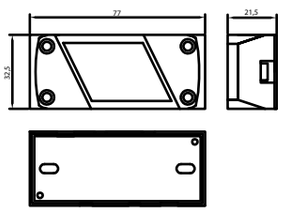

PANEL CUADRADO 18W

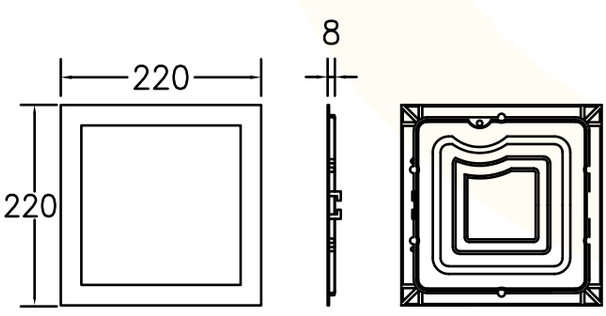

PANEL CUADRADO 24W

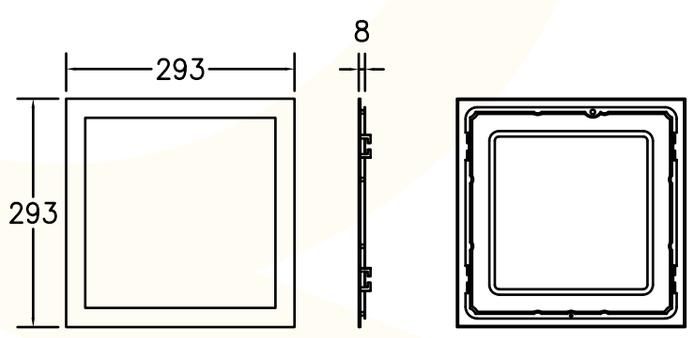

DRIVER PANEL CUADRADO 18W

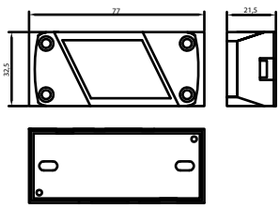

DRIVER PANEL CUADRADO 24W

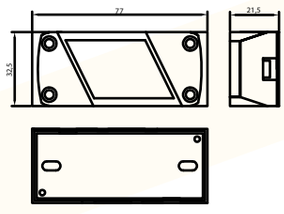

NUVORA

INFORMACIÓN TÉCNICA ADICIONAL / ADDITIONAL TECHNICAL INFORMATION

FRECUENCIA / FREQUENCY	50 / 60 HZ
EFICACIA / EFFECTIVENESS	80LM/W
ARMÓNICOS / HARMONICS	THD<20%
VIDA ÚTIL / LIFE TIME	50000 HORAS
MONTAJE / ASSEMBLY	EMPOTRABLE
NORMAS DE FBRICACIÓN INTERNACIONAL/ INTERNATIONAL MANUFACTURING STANDARDS	IEC 62717:2014+AMD1-2015/UNE EN 62722-2-1:2016/ ANSI C78:377 A / IEC 60598-1-2014 / IEC 61547: 2020 RLV / UNE-EN 62471:2009

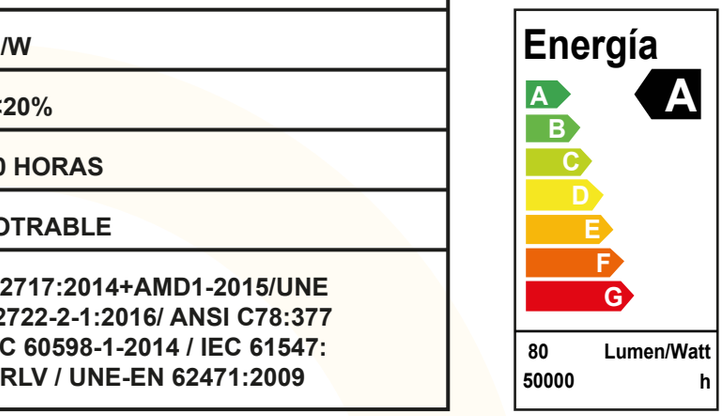









cálida



neutra



fría

NUVORA