NUVORA

LUMINARIA PAR 20 LED



La luminaria PAR 20 LED es una solución de iluminación de vanguardia diseñada para brindar una iluminación excepcionalmente enfocada y versátil. Esta luminaria es perfecta para resaltar detalles específicos o crear ambientes con un haz de luz concentrado.

HASTA 60% DE AHORRO	1 AÑO DE GARANTÍA	50000hrs VIDA ÚTIL	220 – 240 V~
SAVES UP TO SAVINGS	YEAR WARRANTY	PRODUCT LIFE	

CE RoHS

APLICACIONES / APPLICATIONS

Establecimiento Shops

Hoteles Hotels

Restaurantes Restaurants

Potencia Power (W)	Flujo Luminoso Luminous Flux (lm)	Ángulo de Apertura Opening Angle	Temp. de color Color Temp. (K)	Vida Útil Lifetime	IRC CRI	Dimable Dimmable	Factor de Potencia Power Factor	Dimensiones Dimensions (mm)	Color de producto Product Color	Unidades por Caja Units per box
20	1600	60º	6K	50000	>90	NO	0.9	60x60x105.5	Negro	60
20	1600	60º	4K	50000	>90	NO	0.9	60x60x105.5	Negro	60
20	1600	60º	3K	50000	>90	NO	0.9	60x60x105.5	Negro	60

ESQUEMA DE DIMENSIONES (mm) / DIMENSIONAL SCHEME

PAR 20 LED 20W

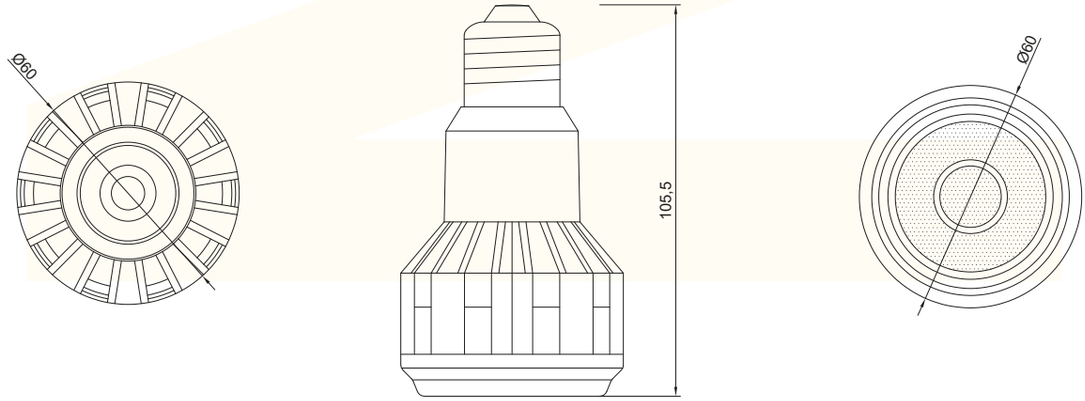

INFORMACIÓN TÉCNICA ADICIONAL / ADDITIONAL TECHNICAL INFORMATION

FRECUENCIA / FREQUENCY	50 / 60 Hz
EFICACIA / EFFECTIVENESS	80lm/W
ARMÓNICOS / HARMONICS	THD<20%
VIDA ÚTIL / LIFE TIME	50000 horas
MONTAJE / ASSEMBLY	BASE E-27
NORMAS DE FBRICACIÓN INTERNACIONAL/ INTERNATIONAL MANUFACTURING STANDARDS	IEC 62717:2014+AMD1-2015/UNE EN 62722-2-1:2016/ ANSI C78:377 A / IEC 60598-1-2014 / IEC 61547: 2020 RLV / UNE-EN 62471:2009

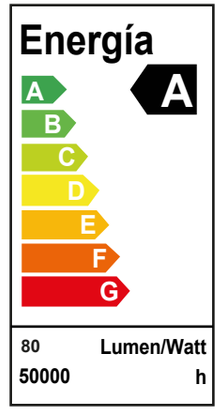







NUVORA